※製作上の都合により仕様を変更することがあります。

セードカラー	Clear
	Frost
	Green
	Blue

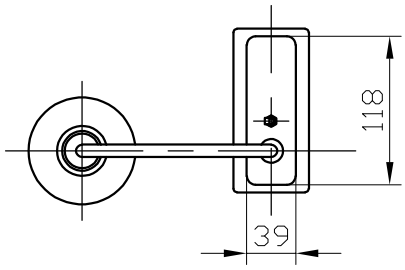

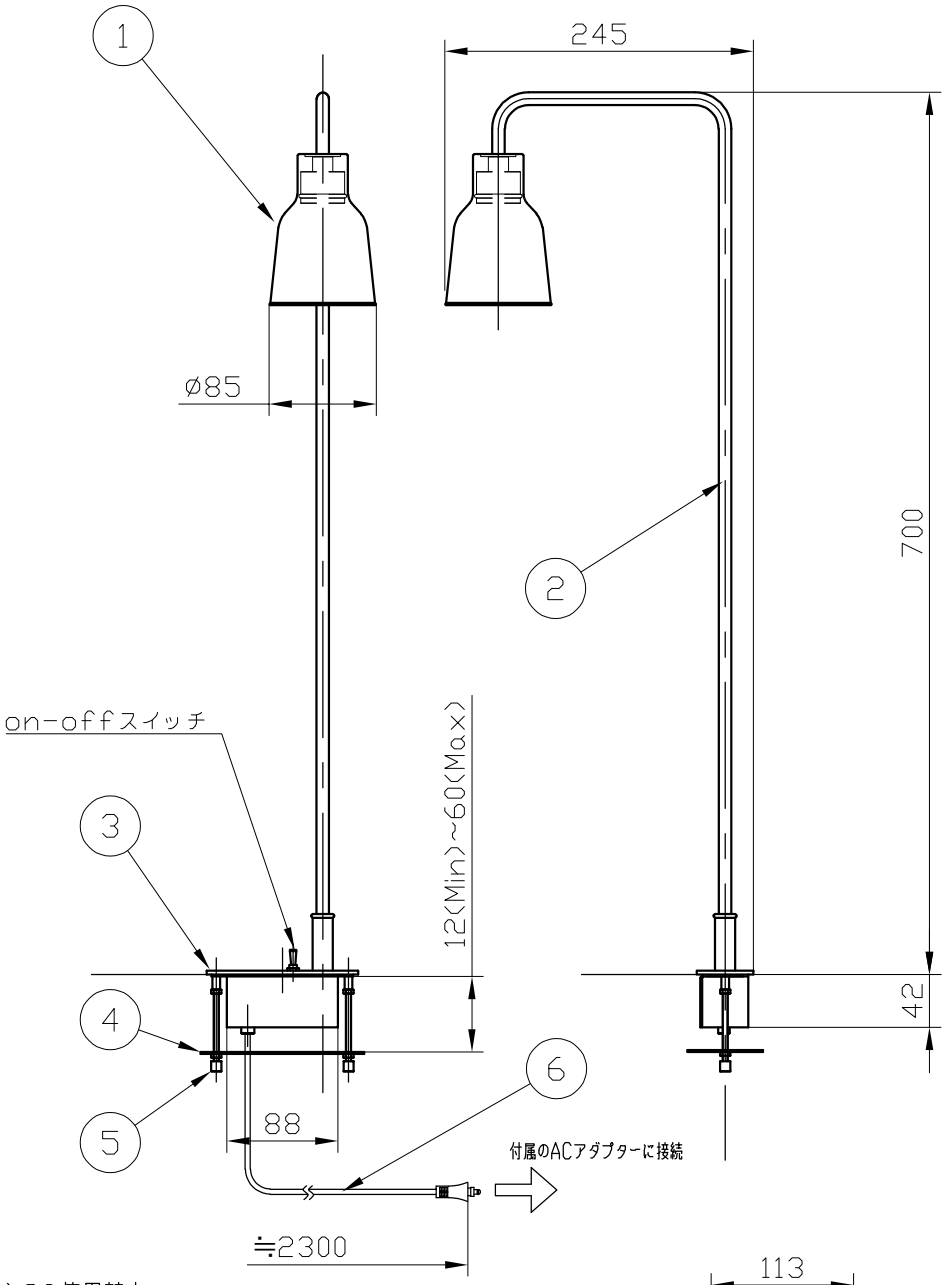

⚠警告　注意

火災のおそれ有り

○可燃物をかぶせたり近づけての使用禁止。

やけどのおそれ有り

○点灯中は、セード、金属枠にさわらないでください。

※一般の方の工事は、法律で禁止されてます。

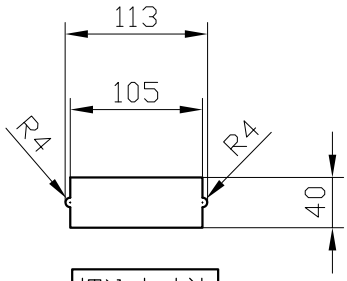

埋込穴寸法

記号	部品名	部品番号	材質	数量	仕上
10					
9					
8					
7					
6	接続ジャック			1	
5	取付ネジ		metal	2	Black
4	取付プレート		metal	1	Black
3	ベース		metal	1	Black
2	アーム		metal	1	Black
1	セード		glass	1	別表参照

特記	
ランプ	LED 3W
器具重量	345lm / 2700K ※スイッチ付（スイッチ無指定可）
件名	
品名	Drip M70(テーブルスタンド)
品番	

LUMINABELLA

2024/09/11