# 取扱説明書

SAP3 保管用

このたびは LUMINABELLA の照明器具をお買い上げいただき、まことにありがとうございます。
ご使用の前に必ず《取扱説明書》および《安全に関するご注意》をよくお読みのうえ、正しくご使用ください。
《取扱説明書》と《安全に関するご注意》をお読みになった後は、いつでもご覧になれるよう大切に保存してください。

**取り付け時の電気工事には電気工事士の資格が必要です。**
**一般の方の工事は法律で禁止されていますので必ず工事店・電器店（有資格者）にご依頼ください。**

施工業者様へのお願い
工事終了後、この取扱説明書は必ずお客様へお渡しください。

保証について
照明器具の安全性および信頼性は取扱説明書に従う取り付け・使用の場合のみ保証されています。
保証期間は商品納品日より 1 年間です。一体型 LED 器具に関しては 3 年間となります。

## 仕　様

| | |
|---|---|
| 商　品　名 | Bianca AP |
| カ テ ゴ リ | ブラケット |
| 生　産　国 | イタリア |
| 光　　源 | LED 4.4W×2 + 5.6W×2 |

## 梱包部品

開梱後すぐに商品（誤配、破損、欠品）をご確認ください。
各ケースの内容は下記をご参照ください。

セード　＋　本体　＋　取り付け部材一式

## お手入れ上のご注意

**お手入れの前には必ず電源を切る**
**（感電や故障の原因）**

**光源の周囲温度が非常に高くなっている為、消灯直後の光源に触らない（火傷やけがの原因）**

⚠注意　お手入れの際はシンナー、ベンジンなどの揮発性のものを使用しない。器具に殺虫剤をかけない。

## 取り付け・組み立て上のご注意

**作業の前には必ず電源を切って行う**
**（感電や故障の原因）**

⚠注意　作業の際は取り付ける所が当該器具の重量及びメンテナンス時等の取扱いに伴う負荷に十分耐えられる補強が施されているかを必ずご確認ください。補強が不十分な場合器具落下等の原因になります。

## お問合せ先

お問合せ、修理等のご相談はお買い上げの販売店・工事店もしくは下記までご連絡ください。

■ルミナベッラ 東京
TEL　03-5793-5931
E-MAIL　tokyo@luminabella.jp

■ルミナベッラ 大阪
TEL　06-6202-8080
E-MAIL　osaka@luminabella.jp

## 取り付け・組み立て方法

下記の説明文および右記の図に沿って組み立ててください。

Ⅰ

電源①を造営材に固定し、コネクタ②に 100V 電源線を結線してください。

Ⅱ

LED 出力線を取り付け位置開口まで配線してください。

※延長する場合は VVF ケーブルを使用し 10m以内で配線してください。極性（＋－）がわかるように色分けしてください。

Ⅱ

スタッド③を取り付け位置にしっかりと固定してください。

Ⅲ

コネクタ④で器具コードと出力線を結線してください。

※器具コードに表示の極性（＋－）と出力線の極性を合わせて結線してください。

Ⅳ

付属の専用電球⑤をソケット⑥に取り付けてください。

※付属の電球のみを使用してください。その他の電球を使用すると器具故障の原因になります。付属の電球を他の器具で使用しないでください。

※電球の締めすぎは破損の原因になりますのでご注意ください。

Ⅴ

モジュール⑦の向きを変える場合、シリンダーネジ⑧を外して各モジュール⑩を引き出し、六角 60°のインサート⑨が合う任意の位置へ回転させながら挿入し、シリンダーネジ⑧をしっかりと締めてください。

※モジュールが落下しないように支えながら作業を行ってください。

# 取扱説明書

SAP3 保管用

## 取り付け・組み立て方法（図）
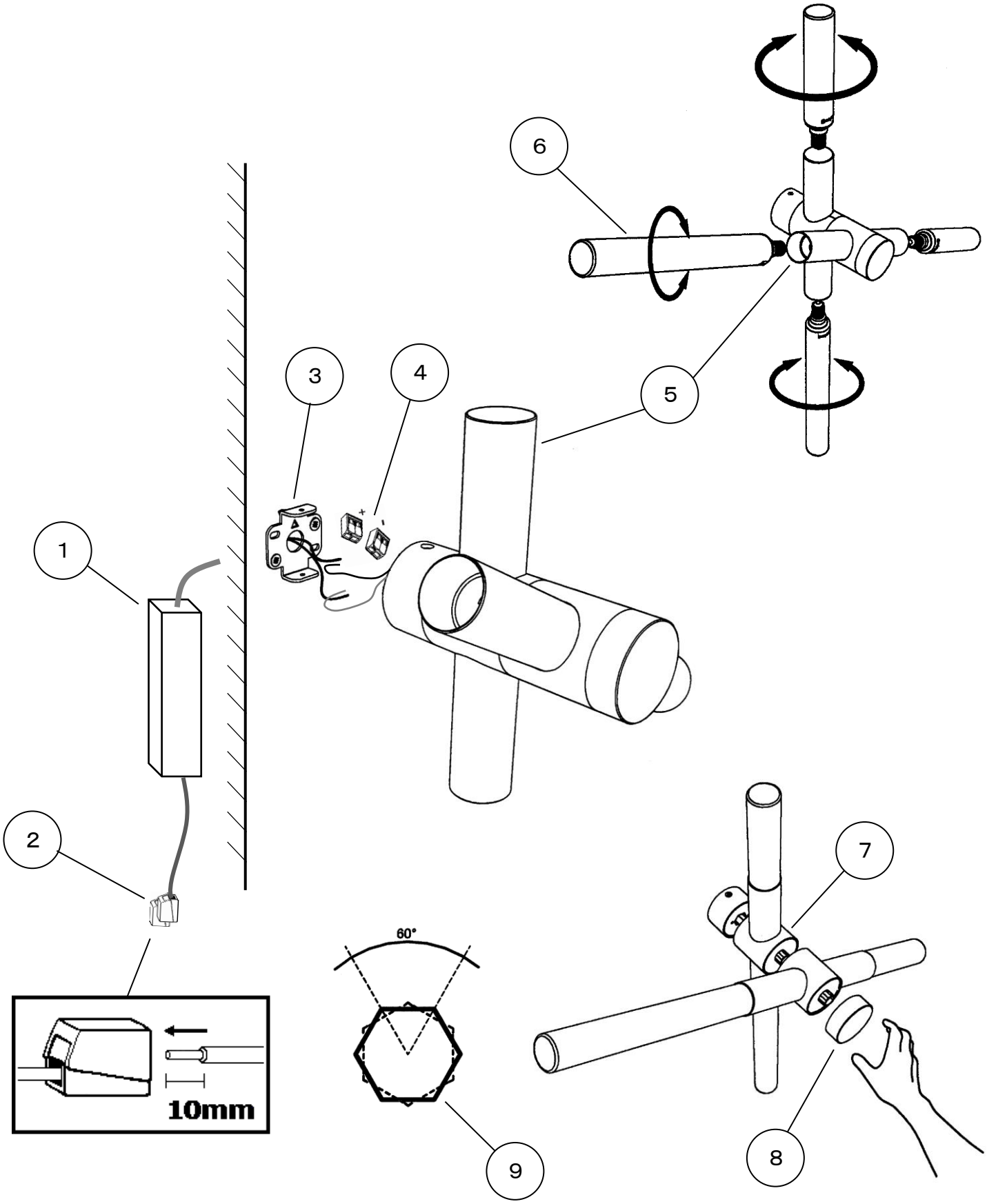
下記の説明図の番号及び左記の説明文に沿って組み立ててください。