※製作上の都合により仕様を変更することがあります。

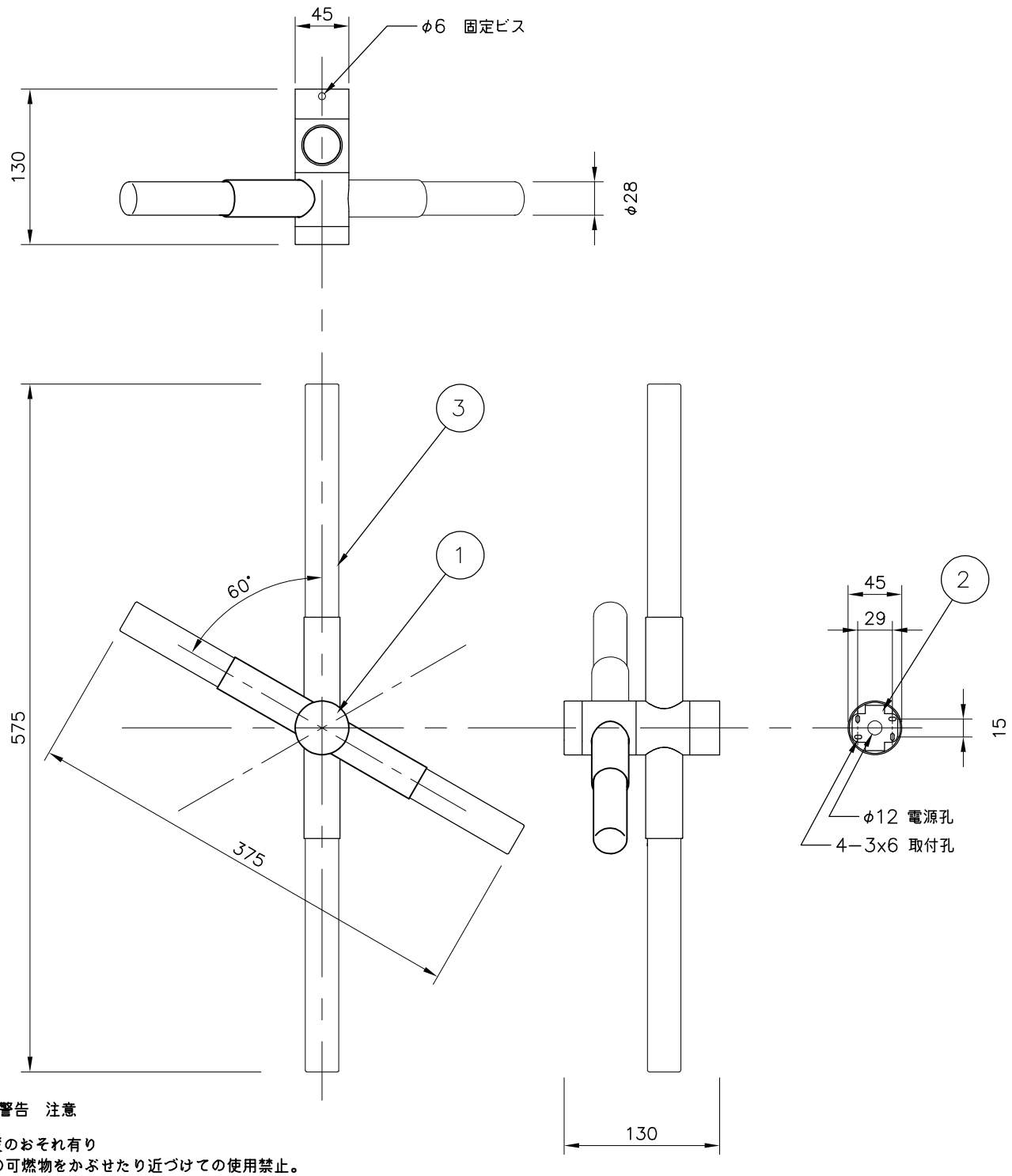

⚠警告　注意

火災のおそれ有り
　○可燃物をかぶせたり近づけての使用禁止。
　○指定以外のランプ使用禁止。
やけどのおそれ有り
　○点灯中は、セード、金属枠にさわらないで下さい。
　※一般の方の工事は、法律で禁止されてます。
　※取付部の下地補強を必ず行ってください。
　※消灯直後のランプは高温になっています。
　　しばらく時間をおいてから、ランプを交換してください。
　※ランプは素手で交換しないでください。

ボディカラー	black
	brass

記号	部品名	材質	数量	仕上
9				
8				
7				
6				
5				
4				
3	ランプ		4	専用LED電球
2	スタッド	metal	1	メッキ仕上
1	ボディ	metal	1	別表参照

光源	LED 4.4Wx2 + 5.6Wx2 1680lm/3000K	件名	
器具重量	約2kg	品名	Bianca wall *without base(ブラケット)
備考	※電源別置	品番	
mm / A4	S=1:5　2025/10/24	LUMINABELLA	