※製作上の都合により仕様を変更することがあります。

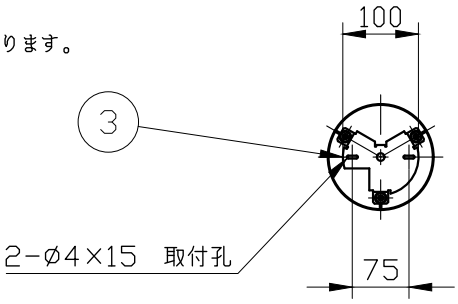

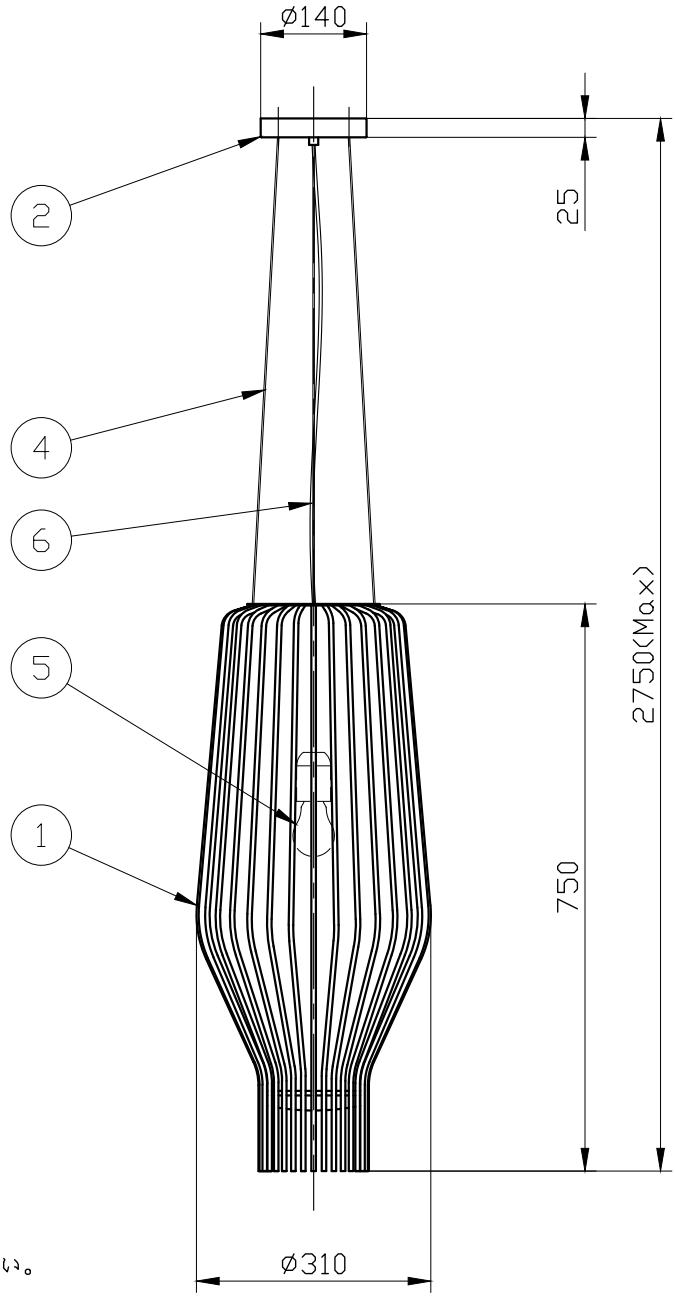

品番	セードカラー	フランジカラー
A17	clear/rust brown	rust brown
A19	clear/chrome	chrome
A25	clear/gold	gold

⚠警告　注意

火災のおそれ有り

○可燃物をかぶせたり近づけての使用禁止。

やけどのおそれ有り

○点灯中は、セード、金属枠にさわらないでください。

※一般の方の工事は、法律で禁止されてます。

※取付部の下地補強を必ず行ってください。

記号	部品名	部品番号	材質	数量	仕上
10					
9					
8					
7					
6	電源コード			1	
5	ランプ			1	E26
4	吊りワイヤー		SUS	3	
3	スタッド		metal	1	メッキ仕上
2	フランジ		metal	1	別表参照
1	セード		glass/metal	1	別表参照

特記	MAX100w
ランプ	白熱球(E26) 100W×1
器具重量	約13.2kg
	※LED電球（別売）交換可

件名	
品名	Saya F47（ペンダント）
品番	F47 A17 00/A19 00/A25 00
	LUMINABELLA

2024.5.28