FOSCARINI

221212 230327

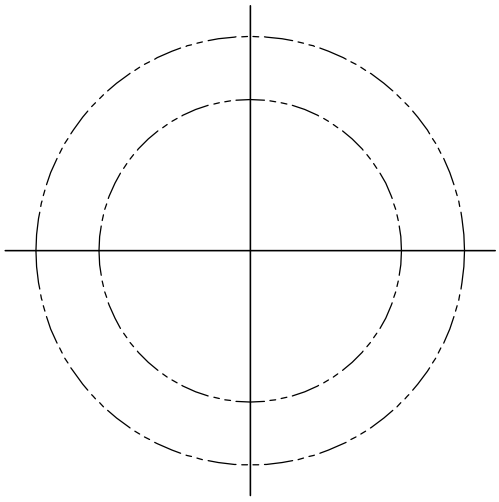

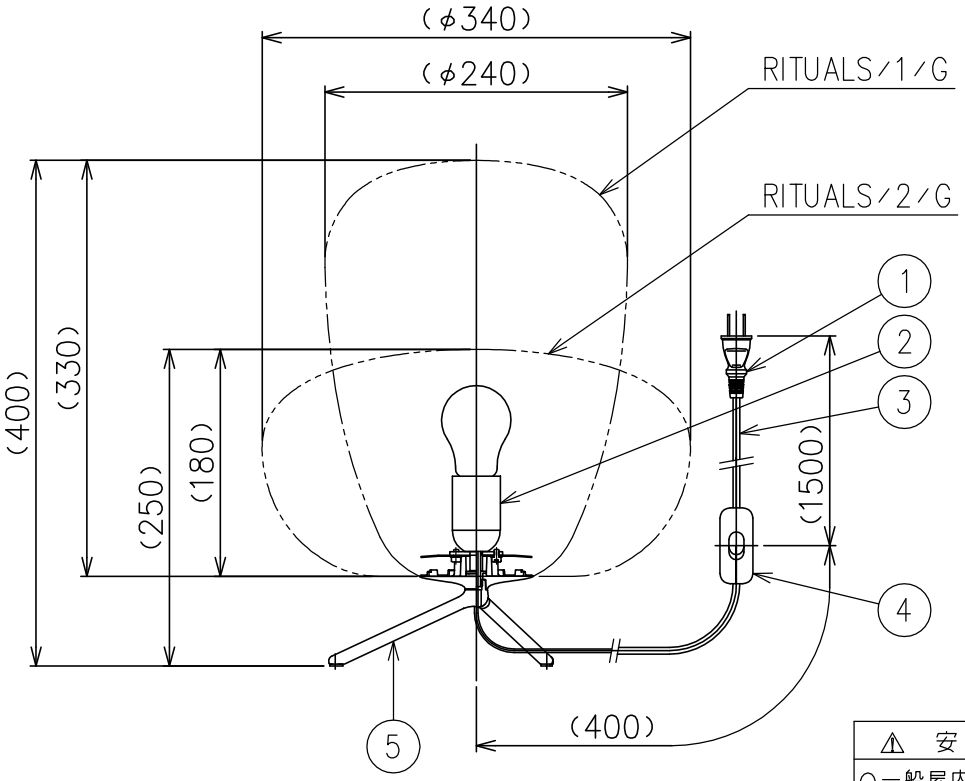

適合グローブ	型番
	RITUALS/1/G
	RITUALS/2/G

⚠ 安全上のご注意

○一般屋内用器具です。屋外や、水気、湿気のある所には取付け出来ません。絶縁不良による感電・火災の原因となることがあります。

○不安定な場所に設置しないでください。器具の転倒・火災のおそれがあります。

○ｶｰﾃﾝ・紙等の可燃物や揮発物に近づけて設置しないでください。火災のおそれがあります。

品番	品名	材質	数量	摘要
7				
6				
5	ホンタイ	ZDC	1	ブラウン塗装
4	中間スイッチ	樹脂	1	クリア 250V 2A
3	コード	塩化ビニル	1	クリア
2	ソケット	PPS	1	E26 250V 4A
1	プラグ	樹脂	1	クリア 250V 7A

第三角法	作図	KI	単位	mm	尺度	—	質量	0.4 kg

器具タイプ	・ ・ ・
適合光源	E26 普通ランプ シリカ 40WX1
色種	
カタログ番号	RITUALS 1-2 T-A
型番	RITUALS/1-2/T-A

※本品の規格および外観は改良のため予告なしに変更する事がありますので、あらかじめご了承ください。

FOSCARINI

適合本体	型番
	RITUALS/1-2/C-A
	RITUALS/1-2/P-A
	RITUALS/1-2/T-A

230327

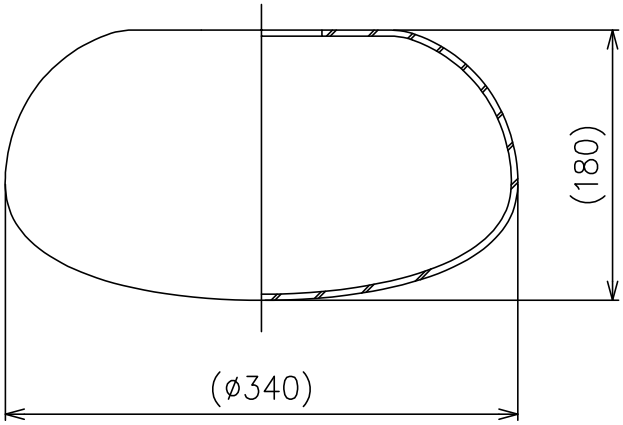

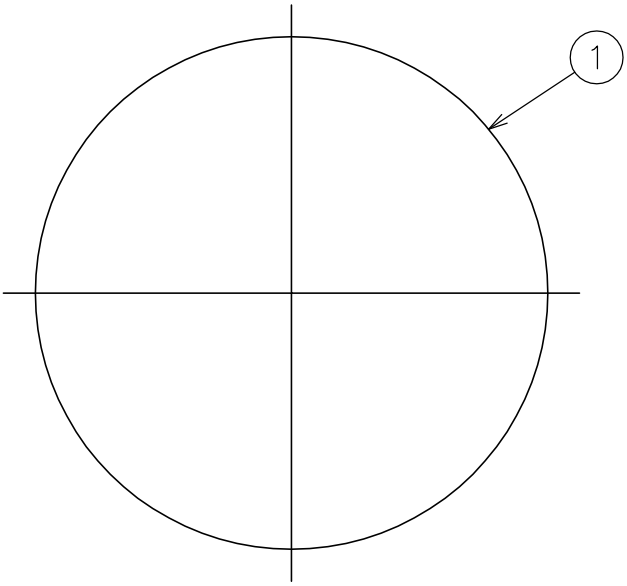

7					器具タイプ	・ ・ ・
6						
5						
4					適合光源	
3						
2						
1	グローブ	ガラス	1	乳白色	色種	
品番	品名	材質	数量	摘　要	カタログ番号	RITUALS 2 G　型番　RITUALS/2/G

第三角法	作図	KI	単位	mm	尺度	—	質量	3.7 kg

※本品の規格および外観は改良のため予告なしに変更する事がありますので、あらかじめご了承ください。